File name:MPPVX--8S0954.idw

| Poz. | Naziv | Količina | Debelina [mm] | Širina [mm] | Dolžina [mm] | Material | Standard / Risba | Certifikat | Masa / kos | Skupno | Opomba |
|---|---|---|---|---|---|---|---|---|---|---|---|
| 1 | Cev 60x60x4 | 2 | | 60 | 1310 | X5CrNi18-10 | DIN 59410 | | 8,44 | 16,9 | |
| 2 | Cev 60x60x4 | 2 | | 60 | 2510 | X5CrNi18-10 | DIN 59410 | | 16,54 | 33,1 | |
| 3 | Cev 60x60x4 | 4 | | 60 | 600 | X5CrNi18-10 | DIN 59410 | | 4,05 | 16,2 | |
| 4 | Pločevina | 4 | 10 | 100 | 150 | X5CrNi18-10 | EN 10088 | | 1,14 | 4,6 | |
| 5 | Pločevina | 2 | 2 | | 1500 | X5CrNi18-10 | EN 10088 | | 4,8 | 9,6 | |
| 6 | Pločevina | 1 | 2 | 1688 | 2550 | X5CrNi18-10 | EN 10088 | | 68,04 | 68 | |
| 7 | Pločevina | 3 | 2 | | 1290 | X5CrNi18-10 | EN 10088 | | 2,86 | 8,6 | |
| 8 | Pločevina | 2 | 6 | 80 | 90 | X5CrNi18-10 | EN 10088 | | 0,26 | 0,5 | |
| 9 | Pločevina | 4 | 4 | 100 | 39 | X5CrNi18-10 | EN 10088 | | 0,08 | 0,3 | |
| 10 | Podložka A13 | 16 | | | | jeklo Zn | DIN 125-1 A | | 0,01 | 0,1 | |
| 11 | Vijak M12x45 | 16 | | | | 8.8 tZn | DIN 933 | | 0,06 | 0,9 | |
| 12 | Podložka vzmetna A12 | 16 | | | | jeklo Zn | DIN 127 | | 0 | 0,1 | |
| 13 | Matica - M12 | 16 | | | | 8 tZn | DIN 934 | | 0,02 | 0,3 | |

## Streha za vitel EV5

Masa: 159 kg
(1 : 10)

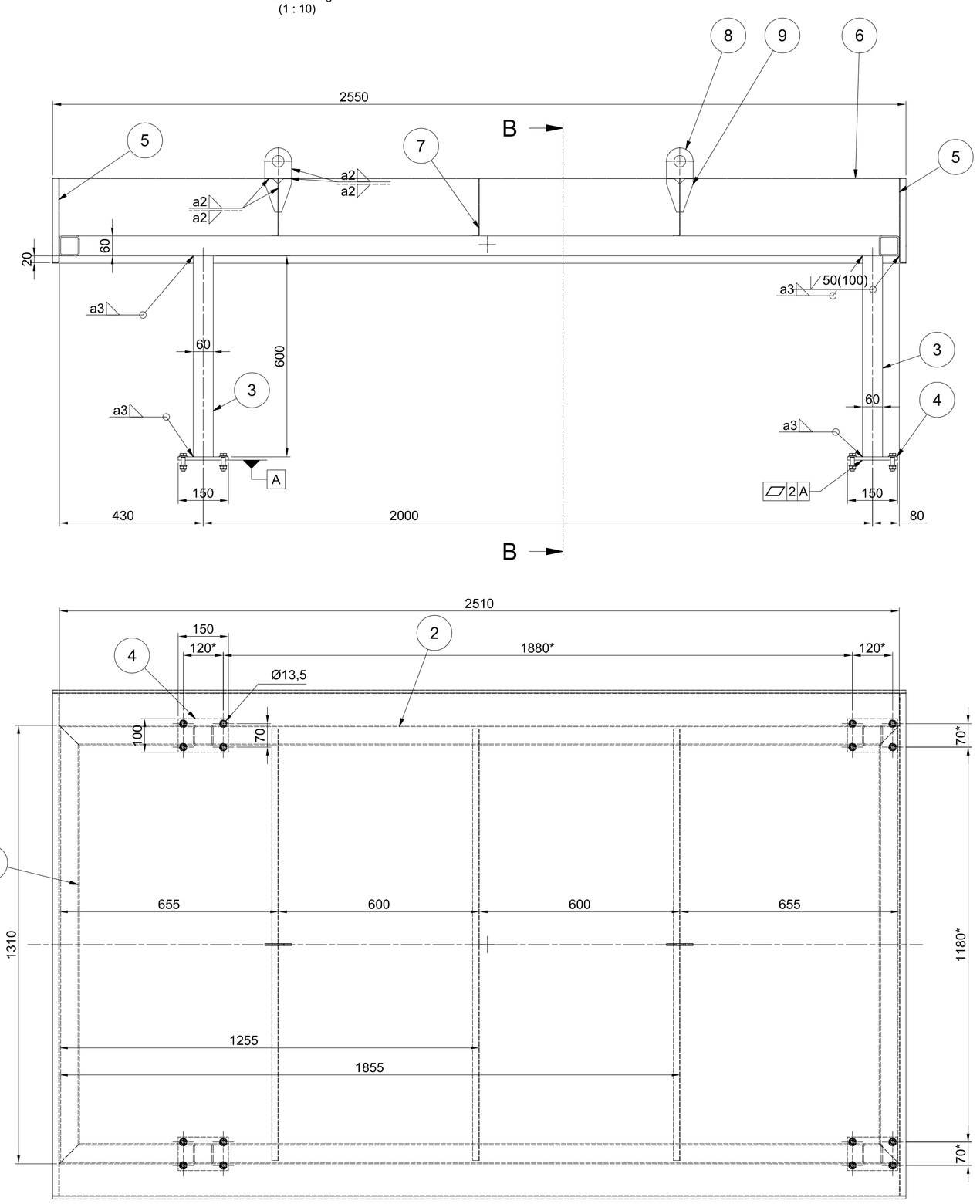


## PREREZ B-B

(1 : 10)

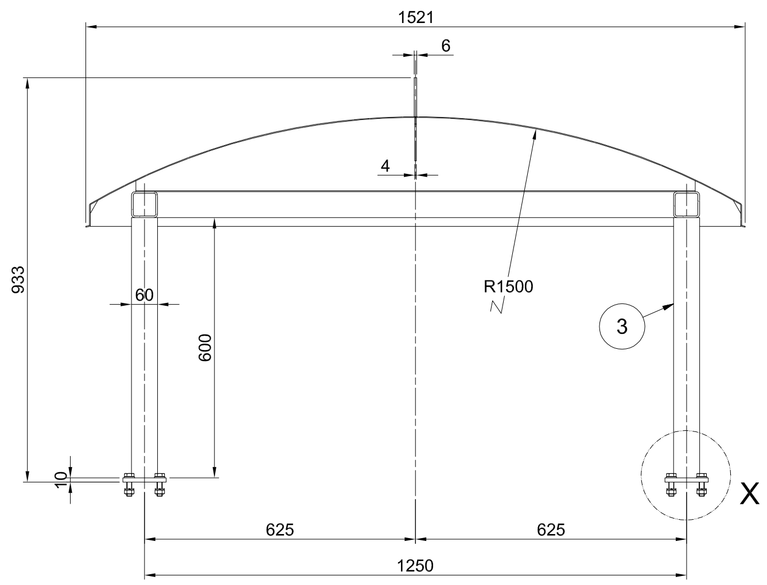


## DETAJL X

(1 : 2)

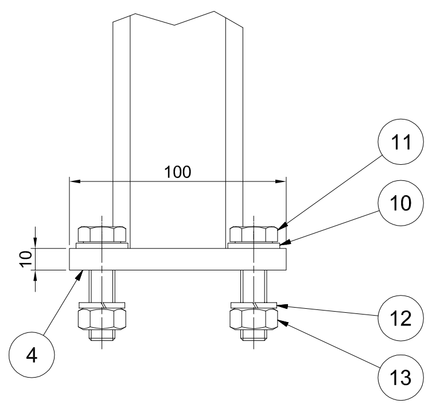


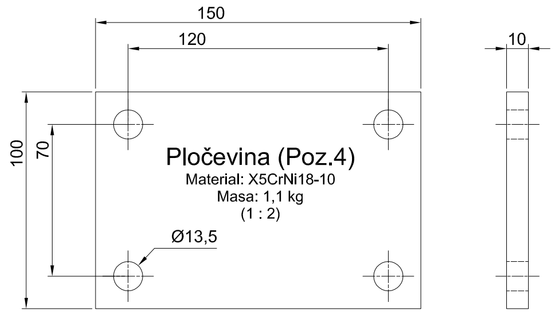


Pločevina (Poz.4)
Material: X5CrNi18-10
Masa: 1,1 kg
(1 : 2)

Pločevina (Poz.9)
Material: X5CrNi18-10
Masa: 0,08 kg
(1:2)

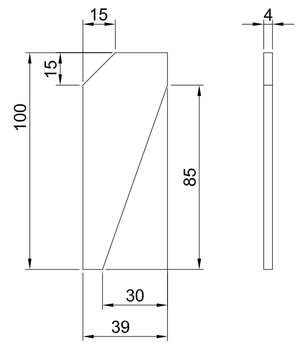


Pločevina (Poz.8)
Material: X5CrNi18-10
Masa: 0,3 kg
(1:2)

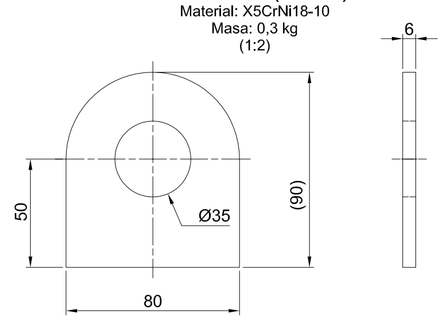


## OPOMBE:

01 *REFERENČNE RISBE:*

02 *LEGENDA ŠRAFURE:*

Ogljikovo jeklo | Nerjavno jeklo | Brončna zlitina

03 ZVARI:
Klasifikacija zvarov v skladu z: EN ISO 5817.
Kontrola in testiranje zvarov v skladu z: EN13445-5
Če ni drugače zahtevano :
- Klasa B polno prevarjeni zvari
- Klasa C za kotne zvare in delno preverjene zvare
- Vsi neoznačeni kotni zvari so: a mini = 3 mm

04 KONTROLA ZVAROV:
Kontrola in testiranje zvarov v skladu z EN13445-5
• 100% vizuelne kontrola v skladu z EN ISO 17637

05 -RISBA PREDSTAVLJA DELE S KONČNIMI DIMENZIJAMI.
-NADMERE IN DODATKI ZA OBDELAVO NISO VKLJUČENI.

06 *SPLOŠNE TOLERANCE ČE NI DRUGAČE OZNAČENO:*
ZVARJENE KONSTRUKCIJE IN ELEMENTI: ISO 13920 - CLASS A/E
STROJNO OBDELANI DELI: ISO 2768 - mK

07 *SISTEM PROTIKOROZIJSKE ZAŠČITE:*
Brez PKZ. Zunanji (zgornji) del pločevine zaščititi s folijo, ki se jo po montaži odstrani.

* - kontrolira se označene dimenzije.

Pločevina (Poz.7)
razvita pločevina
Material: X5CrNi18-10
Masa: 2,9 kg
(1 : 10)

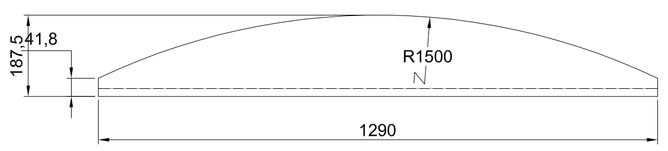


Pločevina (Poz.7)
(1 : 10)

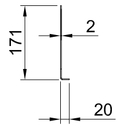


Pločevina (Poz.5)
Razvita pločevina
(1 : 10)

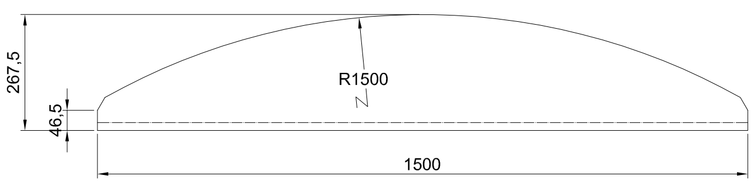


Pločevina (Poz.5)
Material: X5CrNi18-10
Masa: 4,8 kg
(1 : 10)

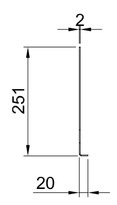


Pločevina (Poz.6)
razvita pločevina
Material: X5CrNi18-10
Masa: 68 kg
(1 : 20)

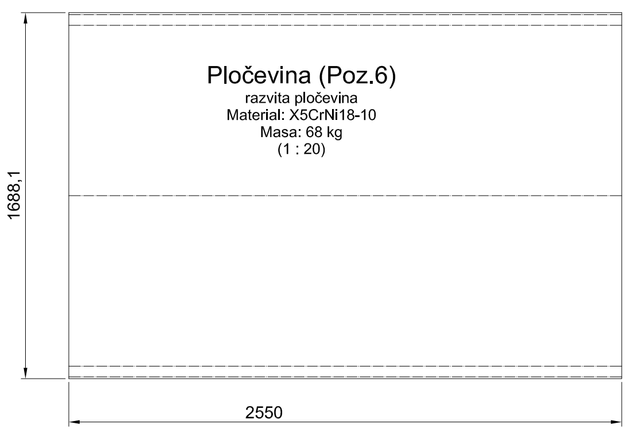


Pločevina (Poz.6)
(1 : 20)

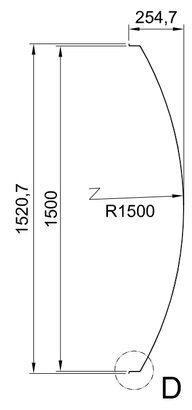


## DETAJL D

(1 : 5)

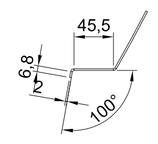


| | | | |
|---|---|---|---|
| Investitor: Republika Slovenija, Ministrstvo za okolje in prostor, Dunajska cesta 48, 1000 Ljubljana | | | Objekt: SANACIJA PREGRADE VOGRŠČEK S PRIPADAJOČIMI OBJEKTI |
| Proizvajalec: senovo metalna, Titova cesta 52, 8281 Senovo, Slovenija | | | Del objekta: NOVI ODVZEMNI OBJEKT |
| Projektant: MONTAVAR PROJEKT LJ d.o.o., Valjhunova ulica 11, 1000 Ljubljana, Slovenija | | | Vrsta načrta/prikaza: 4. NAČRT S PODROČJA STROJNIŠTVA |
| | Ime in priimek: (podpis) | Identifikacijska št. | Vsebina dokumenta/risbe: Streha za vitel EV5 |
| Vodja projekta: | Martin Cmrekar u.d.i.g. | G-3884 | |
| Pooblaščeni inženir: | Martin Cmrekar u.d.i.g. | G-3884 | |
| Sodelavec - pooblaščeni inženir: | | | Vrsta projekta: PID; Številka projekta: P-GO-35/22 |
| Obdelal: | Robert Hočevar | | Klasifikacijska oznaka: ---------- ; Stran/št.strani: 1 / 1 |
| Datum izdelave: 29.3.2022 | Merilo: 1 : 10 | | Identifikacijska oznaka: MPPVX--8S0954 ; Rev.: / |

ISO A1

Montavar PROJEKT LJ d.o.o. All rights which are not explicitly transferred to the employer by contract are reserved.
Montavar PROJEKT LJ d.o.o. Vse avtorske pravice, ki niso s pogodbo izrecno prenesene na naročnika, so pridržane.